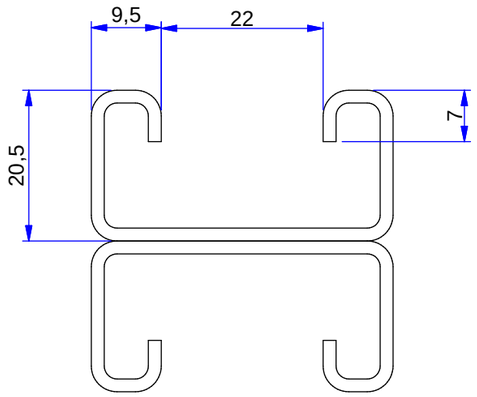

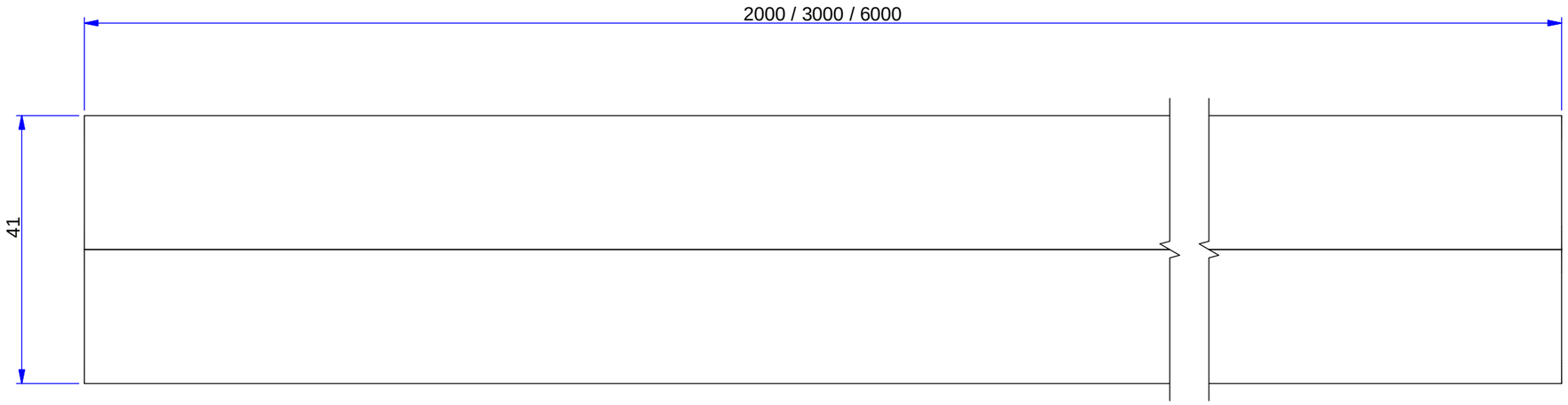

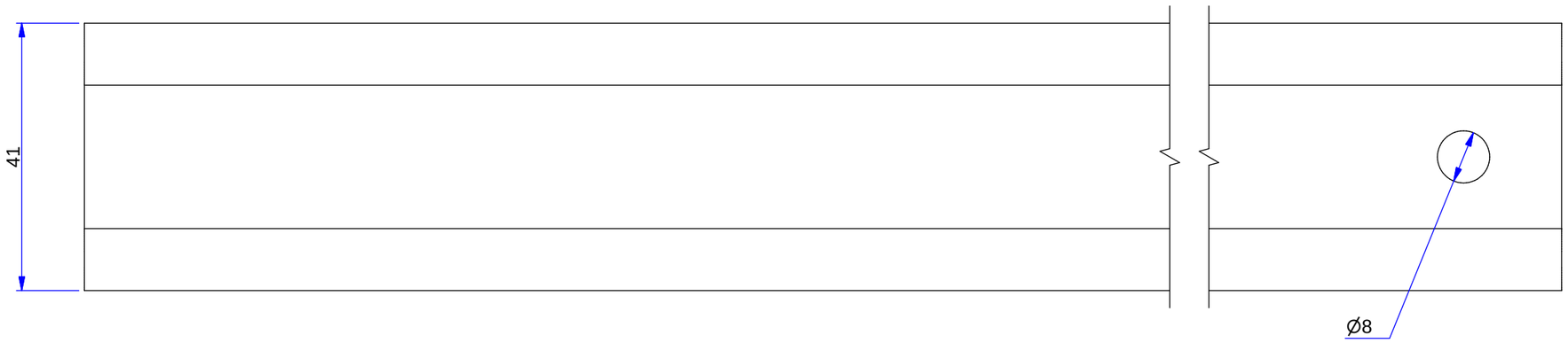

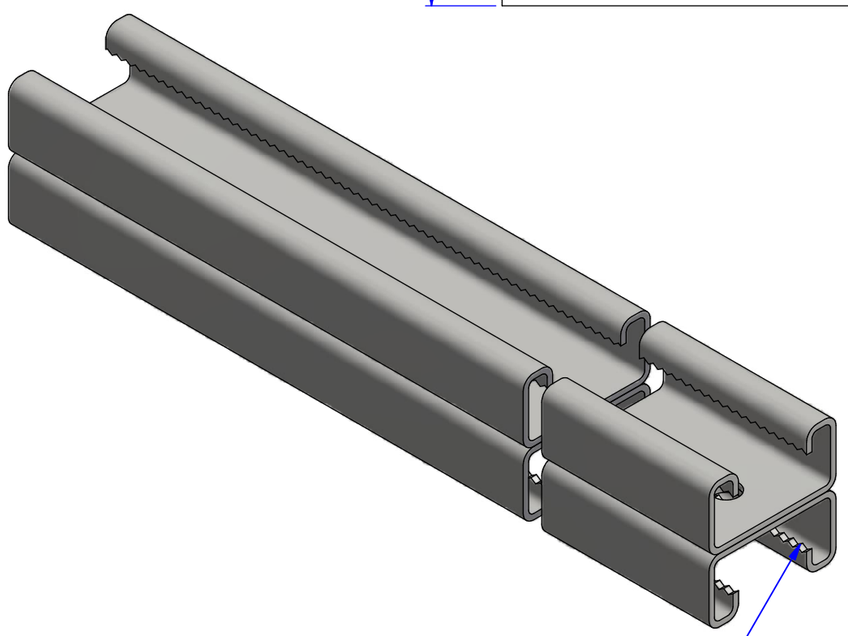

Rail notche compatible with grooved nut.
Rail compatible avec les écrous ressort et rainuré strut 41.

Réf.	Désignation	Weight per meter
-	STRUT DOUBLE 41x21 Ep 2,5 NP 2M	3,752
656023	STRUT DOUBLE 41x21 Ep 2,5 NP 3M	3,752
656022	STRUT DOUBLE 41x21 Ep 2,5 NP 6M	3,752

SS316L : Stainless steel according to NF EN 10088-2 (316L).
I3 : Tôle d'acier inoxydable suivant NF EN 10088-2 (316L).
Epaisseur / Thickness : 2.5 mm

REV.	MODIFICATIONS	DATE	DESSINE PAR	VALIDE PAR
A	Création du plan / Creation of plan	09/11/2015	MURAWSKI B	DELANNOY JF

PS 531 NP DOUBLE 41X21 EP 2.5 I3
PS 531 NP DOUBLE 41X21 T 2.5 SS316L

NIEDAX France
ASSISTANCE TECHNIQUE
Tél :+33 (0)1 55 95 92 17

ECHELLE :

CE PLAN EST NOTRE PROPRIETE : IL NE PEUT ETRE NI REPRODUIT NI COMMUNIQUE SANS NOTRE AUTORISATION ECRITE PREALABLE

Révision A

A3 PLAN N° : FT02278 PS 531 NP Double 41x21 Ep 2.5 I3